PLS-041B-3PPI

Standard-Levelsensor

Elektrische Daten

@ 25 °C

Kontaktform		B
Schaltleistung max.	W / VA	10
Schaltspannung max.	VDC	200
	VAC	140
Schaltstrom max.	A	1
Dauerstrom max.	A	1,2
Spannungsfestigkeit min.	VDC	240
Gesamtwiderstand max. (Neuwert)	mΩ	280

Umgebungsbedingungen

Betriebstemperatur	°C	-20 bis + 80
Lagertemperatur	°C	-30 bis + 80

Mechanische Daten

Dichte des Schwimmers typ.*	g / cm³	0,7
Empfohlene Mindestdichte des Mediums	g / cm³	Dichte des Schwimmers + 20%

* im Auslieferungszustand

Abmessungen in mm

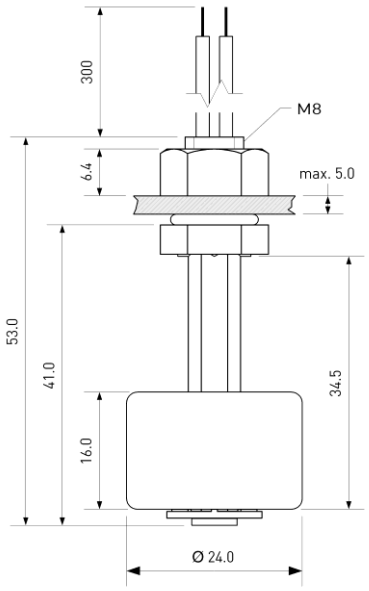

Features

- Polypropylen-Gehäuse
- FDA-getestet
- Für zahlreiche Anwendungen
- Kundenspezifische Ausführungen erhältlich

Zulassungen

RoHS
REACH
IP67
c UL us

Bestellinformationen

Verpackungseinheit (VPE)	10	Stück
Gewicht pro Stück	11	g
Gewicht pro VPE	118	g

© PIC GmbH

PIC Proximity Instrumentation Controls Kontaktbauelemente GmbH
Nibelungenstr. 5 A 90530 Wendelstein, Germany
Phone +49 9129 90 70 89-0 Fax +49 9129 90 70 89-99
info@pic-gmbh.com www.pic-gmbh.com

PLS-041B-3PPI

Standard-Levelsensor

Materialinformationen

	Material	Farbe
Gehäuse	PP	white
Kabel	UL 1007, AWG 24, 4 mm abisoliert und verzinnt	weiß
Muttern	PA66, M8, 1 Stück vormontiert	weiß
Schwimmer	PP-Schaum	weiß
Vergussmasse	PU / Epoxidharz	schwarz
Dichtring	Silikon	weiß

Funktionsskizze

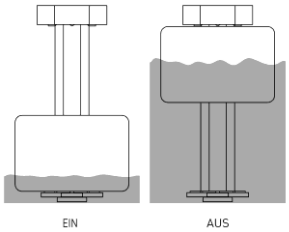

Bemerkungen

Der Schaltabstand des PLS-041B-3PPI kann sich verändern, wenn dieser auf ferromagnetischen Teilen montiert wird.

Elektromagnetische Einflüsse und Magnetfelder können das Schaltverhalten des Levelsensors ebenfalls verändern.

Montage

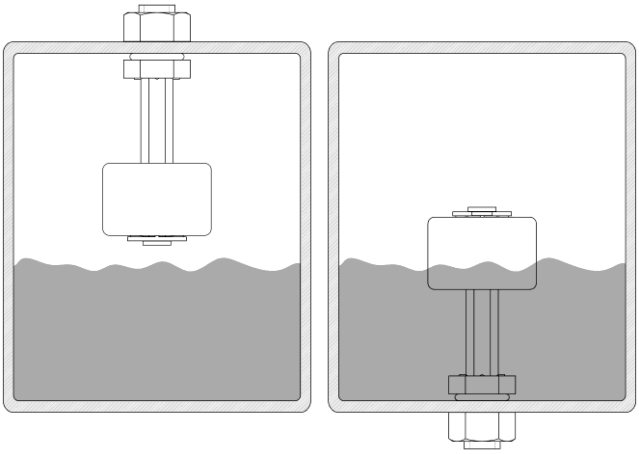

Bei Montage mit aufwärts gerichtetem Steigrohr kehrt sich das Schaltverhalten um.

PIC Proximity Instrumentation Controls
Kontaktbauelemente GmbH
Nibelungenstr. 5 A
90530 Wendelstein, Germany
Phone +49 9129 90 70 89-0
Fax +49 9129 90 70 89-99
info@pic-gmbh.com
www.pic-gmbh.com