MS-2431-3

Press-fit Sensor

Elektrische Daten @ 25 °C

Kontaktform		A
Schaltleistung max.	W / VA	10
Schaltspannung max.	VDC	200
	VAC	140
Schaltstrom max.	A	1
Dauerstrom max.	A	1,2
Spannungsfestigkeit min.	VDC	240
Gesamtwiderstand max. (Neuwert)	mΩ	200
Isolationswiderstand min.	Ω	10^{10}

Features

- Einfache Rastmontage und Austausch ohne Werkzeuge und Schrauben
- Magnetpol unabhängige Ansteuerung
- Ersetzt zahlreiche Wettbewerbstypen
- Kundenspezifische Ausführungen erhältlich

Magnetische Daten (des Reedschalters vor dem Konfektionieren) @ 25 °C

Ansprecherregungsbereich gesamt	AW	10 - 25
Abfallerregung min.	AW	4
Testspule	TC	014
Messplatztoleranz	± AW	2

Zulassungen

RoHS

REACH

IP67

Betriebsdaten (des Reedschalters vor dem Konfektionieren) @ 25 °C

Schaltfrequenz max.	Hz	500
Resonanzfrequenz typ.	Hz	4000
Schaltzeit max. (inkl. Prellen)	ms	1
Abfallzeit max.	ms	0,4

Umgebungsbedingungen

Betriebstemperatur	°C	-20 bis +85
Vibrationsfestigkeit (50-2000 Hz)	g	20
Schockfestigkeit (1/2 sin 11 ms)	g	100

© PIC GmbH

Abmessungen in mm

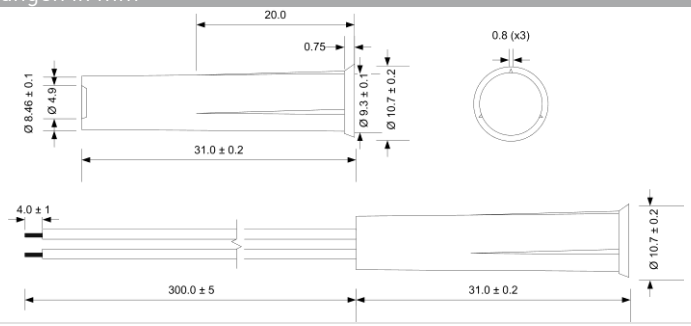

Bestellinformationen

Verpackungseinheit (VPE)	50	Stück
Gewicht pro Stück	0	g
Gewicht pro VPE	0	g

Standard AW-Bereiche

1 = 10 bis 15 AW
2 = 15 bis 20 AW
3 = 20 bis 25 AW

Bestellbeispiel

MS-2431-3-1-0300 entspricht
MS-2431 Form A mit 10-15 AW

PIC Proximity Instrumentation Controls Kontaktbauelemente GmbH
Nibelungenstr. 5 A 90530 Wendelstein, Germany
Phone +49 9129 90 70 89-0 Fax +49 9129 90 70 89-99
info@pic-gmbh.com www.pic-gmbh.com

MS-2431-3

Press-fit Sensor

Materialinformationen

	Material	Farbe
Gehäuse	PA-GF	weiß
Kabel	UL 1569, AWG 24, 4mm abisoliert und verzinnt	schwarz
Vergussmasse	Epoxidharz	schwarz

Testvorgang des fertigen Reedsensors

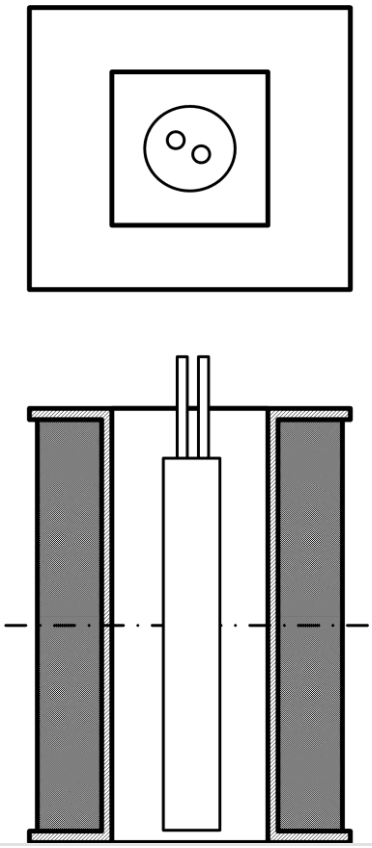

Testspule vertikal positionieren

Reedsensor am Boden ausgerichtet

Reedsensor zentriert in der Testspule

Testparameter

Testspule		TC- 324
Testprogramme		
	AW-Bereich	Testprogramm
	1 =	MS-2431-3-1
	2 =	MS-2431-3-2
	3 =	MS-2431-3-3

Bemerkungen

Der Schaltabstand des MS-2431-3 kann sich reduzieren, wenn dieser auf ferromagnetischen Teilen montiert wird. Elektromagnetische Einflüsse und Magnetfelder können das Schaltverhalten des Sensors verändern.

Empfohlener Bohrdurchmesser 9.5 mm

Passender Aktivierungsmagnet MSM-... ebenfalls erhältlich.

PIC Proximity Instrumentation Controls Kontaktbauelemente GmbH
Nibelungenstr. 5 A 90530 Wendelstein, Germany
Phone +49 9129 90 70 89-0 Fax +49 9129 90 70 89-99
info@pic-gmbh.com www.pic-gmbh.com